zehnder
always the best climate

Zehnder ComfoAir Q600

De nieuwe referentie in balansventilatie.

Belangrijkste kenmerken

- Balansventilatie-units voor middelgrote tot grote woningen - Capaciteit 600 m³/h – 200 Pa
- 2-in-1 unit (oriëntatie instelbaar via software)
- 3 uitvoeringen: Quality, Premium, ERV
- Voor wandmontage of op sokkel
- Laag geluidsniveau
- Gepatenteerde modulerende bypass
- Automatische en constante debietregeling via Flow Control (~ constant flow)
- Hoog rendement tegenstroomwarmtewisselaar: HRV (Quality/Prem) – ERV enthalpie (ERV)
- Automatische vorstbeveiliging via onbalans (Quality & ERV), met modulerende VV-batterij (Prem)
- Opstart-wizard voor snelle en correcte inbedrijfstelling
- Bediening via display of externe bediening
- F7/G4 filters = ISO ePM1 ¬ 55% / ISO Coarse ¬ 65%
- Vraagsturing: - via ingebouwde comfortregeling luchtvochtigheid
  - via externe CO2-sensoren (freduc 0.87- 0.70 – 0.61)
- Uitbreidingen: - ComfoWell Filterhuis - fijnstof of actieve kool
  - ComfoCool Q – ontvochtiging en topkoeling (*)
  - ComfoFond-L Q – aardwarmtewisselaar
  - Postheater

(*) vereist max. dimensionering ventilatiesysteem (600m³/h)

Maatschets

Vooraanzicht

Zijaanzicht

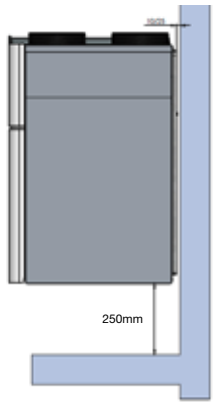

Onderaanzicht

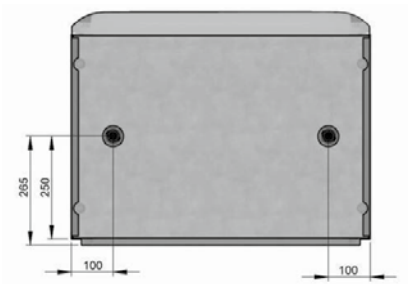

Bovenaanzicht

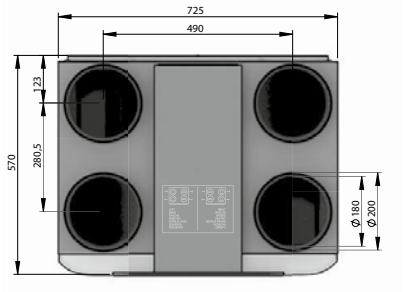

Luchtaansluitingen

Rechts

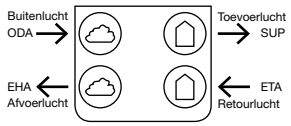

Links

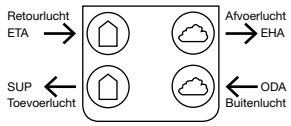

Bedieningen en opties

Regelapparatuur	ComfoAir Q Quality	ComfoAir Q Premium / ERV
Ingebouwde bediening	■ Display met intuïtief scherm + opstartwizard, voor inregeling en bediening	■ Display met intuïtief scherm + opstartwizard, voor inregeling en bediening
Externe bedieningen	■ RF Timer schakelaar met 4 werktijden ■ RFZ standenschakelaar + timerfunctie ■ ComfoSwitch C67 5-standenschakelaar	■ RF Timer schakelaar met 4 werktijden ■ RFZ standenschakelaar + timerfunctie ■ ComfoSwitch C67 5-standenschakelaar ■ ComfoSense C67 digitale bediening
LAN Gateway + Zehnder App	■ ComfoConnect LAN C ■ Zehnder App	■ ComfoConnect LAN C ■ Zehnder App
Option Box + Uitbreidingen		■ Option Box ■ Naverwarmingsbatterij ■ ComfoFond-L Q ■ Externe sensoren (RV, CO_2, ...)
KNX Gateway + Domotica		■ ComfoConnect KNX C ■ Externe domotica met KNX-principe

ComfoAir Q Quality regelapparatuur

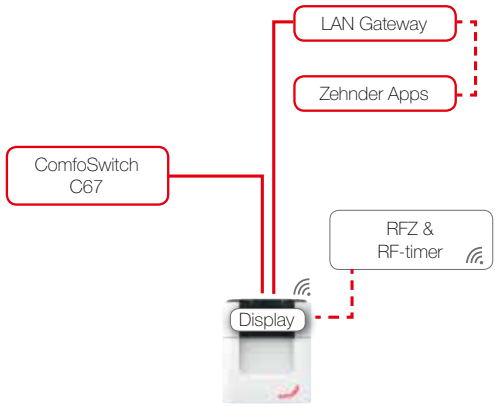

ComfoAir Q Premium / ERV regelapparatuur

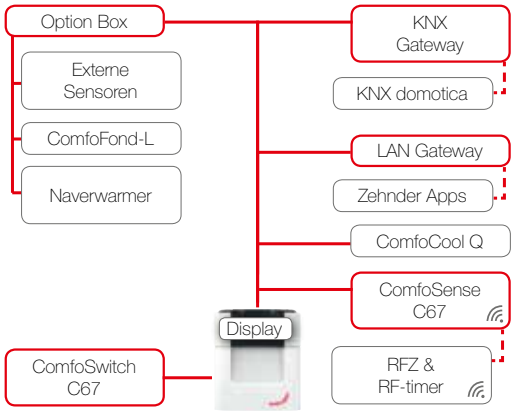

Artikelnr	Beschrijving
	ComfoAir Q ventilatie-units
471502006	ComfoAir Q600 Quality - 600 m^3/h (200 Pa) - B725xD570xH850 (incl. RF ontvanger, condensafvoer + droogsifon)
471502005	ComfoAir Q600 Premium - 600 m^3/h (200 Pa) - B725xD570xH850 (incl. voorverwarmer, condensafvoer + droogsifon)
471502124	ComfoAir Q600 ERV - 600 m^3/h (200 Pa) - B725xD570XH850 (incl. enthalpiewisselaar, 2 blinddoppen)
	Bedieningen ComfoAir Q
655010250	ComfoSwitch C67 - Standenschakelaar AUTO/MANUEEL (voor inbouw)
655010255	ComfoSwitch C67 - Standenschakelaar AUTO/MANUEEL (incl. opbouwkader)
655010230	ComfoSense C67 - Digitale bedieneenheid voor ComfoAir Q Premium (voor inbouw)
655010235	ComfoSense C67 - Digitale bedieneenheid voor ComfoAir Q Premium (incl. opbouwkader)
655011100	ComfoConnect LAN C, LAN Gateway voor ComfoConnect App
655011120	ComfoConnect KNX C, KNX Gateway voor externe domotica voor ComfoAir Q Premium
	Uitbereidingen ComfoAir Q600 Premium / ERV
471502007	Option Box – Input/output moduele voor ComfoAir Q Premium/ERV
655000850	CO2-sensor 0-10V voor inbouw (*)
655000855	CO2-sensor 0-10V voor opbouw, incl. opbouwdoos (*)
471310084	ComfoFond-L Q L links B481 x D570 x H760 (*)
471310085	ComfoFond-L Q R rechts B481 x D570 x H760 (*)
471410005	ComfoCool Q600 L ST incl. Adapter, toevoer links – B733xD564xH676/720
471410006	ComfoCool Q600 R ST incl. adapter, toevoer rechts – B733xD564xH676/720
	(*) mits koppeling met Option Box
	Luchtverdeelbox met ingebouwde geluidsdemper (max. 600 m^3/h)
990323706	ComfoWell 625 Silencer Kit (12 x DN90 + eindplaat DN200)
990323555	ComfoWell Filterhuis CW-F-625 (te combineren met fijnstof of AK-filters)

Technische specificaties

Luchtgrafiek

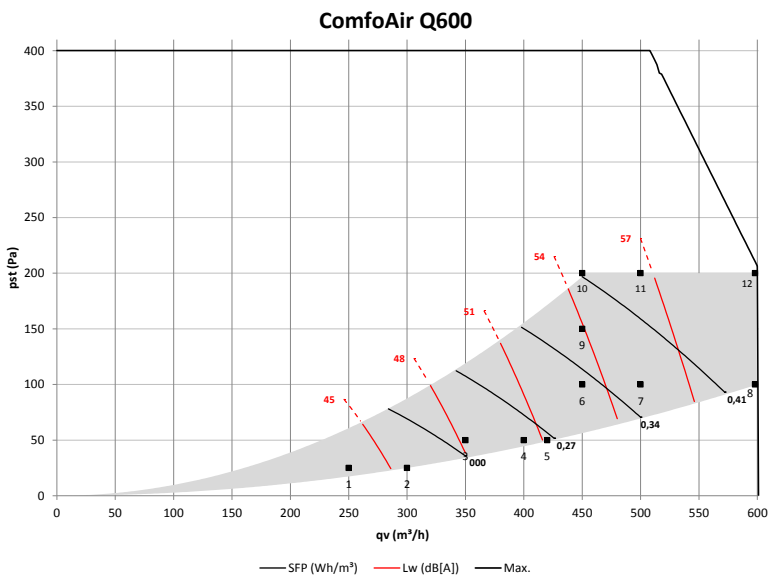

Energiepaspoort

EPB - data → www.epbd.be			
Product	Zehnder ComfoAir Q600 / Q600 ERV		
Type motor	DC		
Max. vermogen / Fan	174 Watt		
Rendement	Volume	HRV	ERV
	500 m³/h	84%	72%
	550 m³/h	83%	71%
	600 m³/h	82%	70%
Automatische regeling	Ja		
Zomer bypass	Volledig		

PassivHaus - PHI-data	
Maximumdebiet PHI	460 m³/h
Rendement PHI	87%
SFP PHI	0,24 Wh/m³

Energielabel	
Energieklasse	A A+ *
Geluidsniveau **	51 dB(A)
Maximumdebiet ***	600 m³/h

* Ingeval aansturing met min. 2 sensoren
** Kastuitstraling 70% Qvmax/50 Pa
*** Qvmax/100 Pa

Stand	Capaciteit	Druk	Opgenomen vermogen	SFP	Geluidsniveau Lw			Gewicht
					Afvoer	Toevoer	Kast	
	Qv - m³/h	Δ P st - Pa	W el	Wh/m³	dB(A)	dB(A)	dB(A)	kg
1	250	25	29	0,12	43	54	43	50
2	300	25	46	0,15	45	56	45	-
3	350	50	75	0,21	48	59	48	-
4	400	50	100	0,25	50	62	50	-
5	420	50	111	0,26	51	63	51	-
6	450	100	148	0,33	53	65	53	-
7	500	100	182	0,36	55	68	55	-
8	600	100	261	0,44	59	73	60	-
9	450	150	167	0,37	53	66	54	-
10	450	200	186	0,41	54	67	55	-
11	500	200	221	0,44	56	70	57	-
12	600	200	304	0,51	60	75	61	-

* SFP in Wh/m³ calculated using data measured according EN13141-7:2010

Kast - Geluidsvermogen dB(A) - dB ref. 10 $^{-12}$ W									
Qv m³/h	Pa	63 Hz	125Hz	250Hz	500Hz	1000Hz	2000Hz	4000Hz	8000Hz
200	25	51	46	46	39	34	29	22	17
250	50	52	47	48	42	37	32	26	21
420	50	57	52	54	50	43	41	37	30
300	100	54	49	51	45	40	36	31	25
350	100	55	50	52	47	41	38	34	28
400	100	57	52	54	50	43	41	37	30
600	100	62	57	60	59	51	51	49	41
450	150	58	53	56	53	46	44	41	34
500	150	60	55	57	55	48	47	44	37
600	200	62	57	61	60	52	52	51	43

Toevoerlucht en Afvoerlucht - Geluidsvermogen dB(A) - dB ref. 10 $^{-12}$ W									
Qv m³/h	Pa	63 Hz	125Hz	250Hz	500Hz	1000Hz	2000Hz	4000Hz	8000Hz
200	25	61	56	56	48	44	40	32	21
250	50	63	58	59	52	47	44	37	26
420	50	69	64	67	61	55	53	49	40
300	100	66	61	62	56	50	48	42	32
350	100	67	62	64	58	53	51	45	36
400	100	69	64	67	61	55	53	49	40
600	100	76	71	76	72	64	64	63	57
450	150	71	66	70	65	58	57	53	46
500	150	73	68	72	67	60	59	57	50
600	200	77	72	77	74	66	66	65	59

Retourlucht en Buitenlucht - Geluidsvermogen dB(A) - dB ref. 10 $^{-12}$ W									
Qv m³/h	Pa	63 Hz	125Hz	250Hz	500Hz	1000Hz	2000Hz	4000Hz	8000Hz
200	25	54	49	47	36	30	25	19	18
250	50	57	52	50	40	32	28	22	20
420	50	63	58	56	48	39	35	30	23
300	100	59	54	52	44	35	31	26	21
350	100	61	56	54	46	37	33	28	22
400	100	63	58	56	48	39	35	30	23
600	100	70	65	63	59	47	43	40	28
450	150	65	60	58	52	41	38	34	25
500	150	67	62	60	54	43	40	36	26
600	200	71	66	64	60	48	44	41	28

Kastuitstraling - Geluidsvermogen dB(A) - dB ref. 10^{-12} W							
Stand	**125Hz**	**250Hz**	**500Hz**	**1000Hz**	**2000Hz**	**4000Hz**	**8000Hz**
1	47	48	41	36	31	25	20
2	48	49	43	38	34	28	23
3	50	51	46	40	37	32	26
4	51	53	49	42	40	35	29
5	52	54	50	43	41	37	30
6	53	55	52	45	43	40	33
7	54	57	54	47	46	43	36
8	57	60	59	51	51	49	41
9	53	56	53	46	44	41	34
10	54	56	53	46	45	42	35
11	55	58	56	48	47	45	37
12	57	61	60	52	52	51	43

Toevoerlucht - Geluidsvermogen dB(A) - dB ref. 10^{-12} W							
Stand	**125Hz**	**250Hz**	**500Hz**	**1000Hz**	**2000Hz**	**4000Hz**	**8000Hz**
1	58	58	51	46	43	36	25
2	59	61	54	48	46	39	29
3	62	63	57	51	49	44	34
4	63	66	60	54	52	47	39
5	64	67	61	55	53	49	40
6	66	69	64	57	56	52	44
7	67	71	67	60	59	56	49
8	71	76	72	64	64	63	57
9	66	70	65	58	57	53	46
10	67	70	66	59	58	55	47
11	68	72	68	61	60	58	51
12	72	77	74	66	66	65	59

Retourlucht - Geluidsvermogen dB(A) - dB ref. 10^{-12} W							
Stand	**125Hz**	**250Hz**	**500Hz**	**1000Hz**	**2000Hz**	**4000Hz**	**8000Hz**
1	51	49	39	32	27	21	19
2	53	51	41	34	30	24	21
3	55	53	45	36	32	27	22
4	57	55	47	38	34	29	23
5	58	56	48	39	35	30	23
6	60	58	51	41	37	33	24
7	62	60	54	43	39	35	26
8	65	63	59	47	43	40	28
9	60	58	52	41	38	34	25
10	61	59	53	42	38	34	25
11	63	61	55	44	40	37	26
12	66	64	60	48	44	41	28

Supply noise and extract noise measured according ISO 5135:1997 (values include end duct correction)

Casing radiation measured according to ISO 3741:2010